ՀԻՄՆԱՅԻՆ ՀԵԾԱՆ ՀՀ- 5

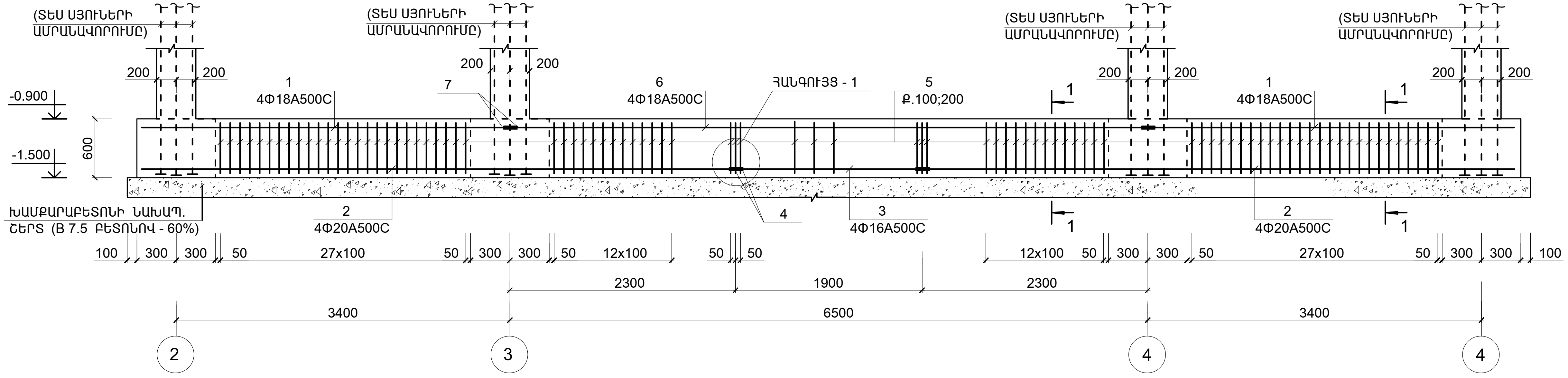

1 - 1
ՀԻՄՆԱՅԻՆ ՀԵԾԱՆ ՀՀ- 5

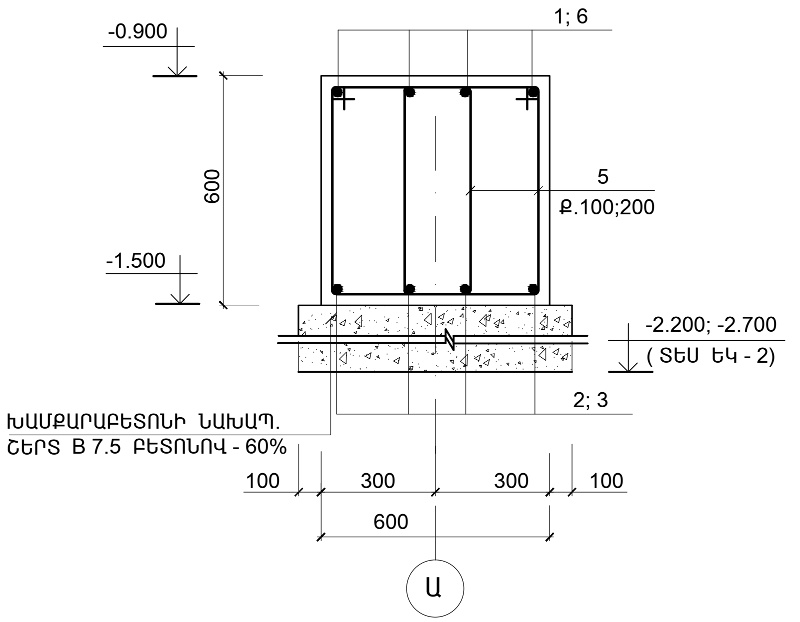

ՀԱՆԳՈՒՅՑ - 1
(ԵՐԿԱՅՆԱԿԱՆ ԱՄՐԱՆՆԵՐԻ ԾԱՅՐԱԿՑՄԱՆ ՀԱՆԳՈՒՅՑ)

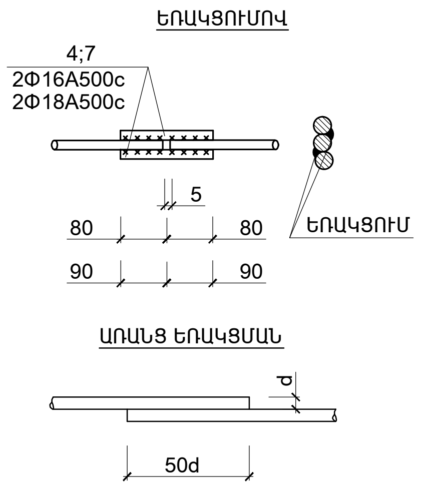

ՄԱՍՆԱԳԻՐ

ԴԻՐՔ	ՆՇԱՆԱԿՈՒՄԸ	ԱՆՎԱՆՈՒՄԸ	ՔԱՆ.	ՔԱՇԸ ՄԻԱՎՈՐԻ ԿԳ.	ԾԱՆՈԹ. ԸՆԴ. ԿԳ.
	ՄԻԱՁՈՒՅԼ Ե.Բ ԷԼ_ԵՐ				
		ՀԻՄՆԱՅԻՆ ՀԵԾԱՆ ՀՀ-5			
1	ГОСТ Р 52544-2006	Φ18 A500C L = 3780	8	7.56	60.5
2	–"–	Φ20 A500C L = 6080	8	15.0	120.0
6	–"–	Φ18 A500C L = 6500	4	13.0	52.0
7	–"–	Φ18 A500C L = 180	8	0.36	2.9
3	–"–	Φ16 A500C L = 1900	4	3.0	12.0
4	–"–	Φ16 A500C L = 160	16	0.25	4.0
5	–"–	Φ8 A-IC L = 2030	200	0.81	162.0
	ՆՅՈՒԹԸ՝	ԲԵՏՈՆ B20			5.0 (Մ³)

ՄԵՏԱՂԻ ԾԱԽՍԻ ԱՄՓՈՓԱԳԻՐԸ ՄԵԿ ԷԼ-ՏԻ ՀԱՄԱՐ ; ԿԳ

ԷԼ - ՏԻ ՄԱԿՆԻՇԸ	ԱՄՐԱՆԱՅԻՆ ՏԱՐՐԵՐ							ԸՆԴ. ԾԱԽՍԸ
	ԱՄՐԱՆԻ ԴԱՍԸ							
	A-IC			A500C				
	ГОСТ Р 52544-2006							
	Φ8		ԸՆԴ.	Φ16	Φ18	Φ20	ԸՆԴ.	
ՀՀ - 5	162.0		162.0	16.0	115.4	120.0	251.4	413.4

ՏԱՐՐԵՐԻ ՄԱՍՆԱՑՈՒՑԱԿ

ԴԻՐՔ	ԷՍՔԻԶ
5	465; 550; 650; 365

ԽԱՄՔԱՐԱԲԵՏՈՆԻ ՆԱԽԱՊԱՏՐԱՍՏԱԿԱՆ ՇԵՐՏԻ ՆԵՐՔԵՎԻ ՆԻՇԸ ՆԱՅԵԼ ՀԻՄՔԵՐԻ ՀԱՏԱԿԱԳԻԾԸ (ԹԵՐԹ ԵԿ-2)

ԾՐԱԳՐԻ ԱՌԱՋԱԴՐԱՆՔ՝ TGQ-09	ՎԱՐԴԱՁՈՐԻ ՄԱՆԿԱՊԱՐՏԵԶԻ ԿԱՌՈՒՑՄԱՆ ՀԱՄԱՐ ԱՆՀՐԱԺԵՇՏ ՆԱԽԱԳԾԱՅԻՆ ԱՇԽԱՏԱՆՔՆԵՐ		
	ԿՈՆՍՏՐՈՒԿՏՈՐԱԿԱՆ ՄԱՍ	ՓՈՒԼ: ԱՆ	ԹԵՐԹ: ԵԿ-9; ԹԵՐԹԵՐ: 48
ՆԱԽԱԳԾ. ԱՂԱՋԱՆՅԱՆ Լ.	ՀԻՄՆԱՅԻՆ ՀԵԾԱՆ ՀՀ-5	ԻՆԺԵՆԵՐԻՆԳ ԷՎՐՈՍ ՍՊԸ	ENGINEERING EVROS LLC
ՊԱՇՏՈՆ / ԱԶԳԱՆՈՒՆ / ՍՏՈՐԱԳՐ.			